Machineverhuur
H. SPRUIJT
Nieuwersluis
Tel. 0294 - 23 31 07
Handel in
zand, grind en grond
ISO 9001 : 2008
VCA** gecertificeerd
HSB
Aannemingen van
Grondwerken
Saneringswerken
Sloopwerken
Straatwerken
Waterwerken
Handelsmaatschappij
Spruijt Breukelen B.V.
Tel. 0294 - 23 13 96

Periodieke rapportage 2015 H1

21 oktober 2015

Inhoudsopgave

Inleiding **3**

1. Basisgegevens **4**
1.1 Beschrijving van de organisatie 4
1.2 Verantwoordelijkheden 4
1.3 Basisjaar 4
1.4 Rapportageperiode 4
1.5 Verificatie 4

2. Afbakening **5**
2.1 Organisatorische grenzen 5
2.2 Operationele grenzen 6
2.3 Projecten met gunningsvoordeel 7

3. Berekeningsmethodiek **8**
3.1 Actuele berekeningsmethodiek & conversiefactoren 8
3.2 Berekening / allocatie van emissies binnen projecten met gunningvoordeel 8
3.3 Wijzigingen berekeningsmethodiek 8
3.4 Herberekening basisjaar & historische gegevens 8
3.5 Uitsluitingen 8
3.6 Opname van CO_2 8
3.7 Biomassa 8

4. Analyse van de voortgang **9**
4.1 Herberekening basisjaar & historische gegevens 9
4.2 Directe & Indirecte emissies H1 2015 9
4.3 Trends 10
4.4 Voortgang reductiedoelstellingen **Fout! Bladwijzer niet gedefinieerd.**
4.5 Voortgang reductiedoelstellingen 11
4.6 Onzekerheden 11
4.7 Medewerker bijdrage 11

Inleiding

Als onderdeel van haar implementatie van de CO_2-Prestatieladder rapporteert de H. Spruijt Beheer B.V. elk halfjaar over haar CO_2-uitstoot, maatregelen en voortgang op de reductiedoelstellingen.

Deze periodieke rapportage beschrijft de volgende aspecten

- Een analyse van de CO_2-uitstoot van 2015 (periode 01-01-2015 t/m 30-06-2015)
- De voortgang op reductiedoelstellingen door analyse van trends
- Eventuele wijzigingen in de berekeningsmethode

Het opstellen van de Periodieke rapportage is onderdeel van de stuurcyclus binnen het Energiemanagementsysteem dat in het kader van de CO_2-prestatieladder is ingevoerd. Deze stuurcyclus staat beschreven in het Kwaliteitsmanagementplan.

Deze Periodieke rapportage beschrijft alle zaken zoals beschreven in § 7.3 uit de ISO 14064-1. Een koppelingstabel vindt u hieronder.

§ 7.3 ISO 14064-1	Periodieke rapportage
a	§ 1.1
b	§ 1.2
c	§ 1.4
d	§ 2.1
e	§ 4.2
f	§ 3.7
g	§ 3.6
h	§ 3.5
i	§ 4.2
j	§ 1.3 + § 4.1
k	§ 3.4 + § 4.1
l	§ 3.1
m	§ 3.3
n	§ 3.1
o	§ 4.5
p	Inleiding
q	§ 1.5

Tabel 1: Koppelingstabel Periodieke Rapportage en § 7.3 uit de ISO 14064-1

1. Basisgegevens

1.1 Beschrijving van de organisatie

De werkzaamheden van Spruijt bestaat uit diverse GWW activiteiten.

1.2 Verantwoordelijkheden

- Eindverantwoordelijke (directie-verantwoordelijke): H. Spruijt
- Verantwoordelijke stuurcyclus (CO2-coördinator): S. Haaken
- Contactpersoon emissie-inventaris : S. Haaken

1.3 Basisjaar

Het basisjaar is 2013.

Om een goede vergelijkingsbasis tussen het gerapporteerde jaar en het basisjaar te kunnen blijven garanderen wordt bij een wijziging van de conversiefactoren het basisjaar herberekend. Als er een wijziging in conversiefactoren optreedt die invloed heeft op het basisjaar of andere historische gegevens dan wordt dit beschreven in § 2.3. Het herberekende basisjaar wordt in dat geval beschreven in § 4.1.

1.4 Rapportageperiode

Deze Periodieke rapportage beschrijft de CO_2-emissies van 2015 H1 (01-01-2015 tot 30-06-2015).

1.5 Verificatie

De emissie inventaris is niet geverifieerd.

2. Afbakening

2.1 Organisatorische grenzen

De organisatorische grenzen zijn bepaald met behulp van de operationele zeggenschapsmethode en de uittreksels van de Kamer van Koophandel.

Organisatiestructuur

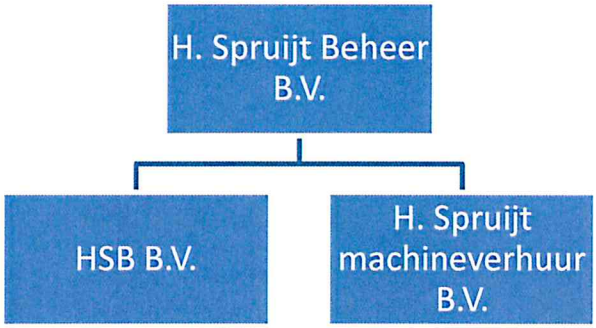

Organisatorische grenzen

Voor de CO_2-Prestatieladder zijn de bovenstaande organisatieonderdelen meegenomen binnen de organisatorische grenzen. Van de aangegeven onderdelen is een actueel uittreksel van de Kamer van Koophandel beschikbaar.

2.2 Operationele grenzen

Bij het bepalen van de operationele grenzen wordt onderscheid gemaakt tussen Scope 1, 2 & 3 categorieën. In de scope-indeling van de CO_2-Prestatieladder houdt dit het volgende in:

Scope 1 is alle directe CO_2-uitstoot van het bedrijf.
Scope 2 is alle indirecte CO_2-uitstoot die direct te beïnvloeden is, namelijk uitstoot door elektriciteit, vliegreizen en zakelijke kilometers met privé-auto's.
Scope 3 is alle overige indirecte uitstoot.

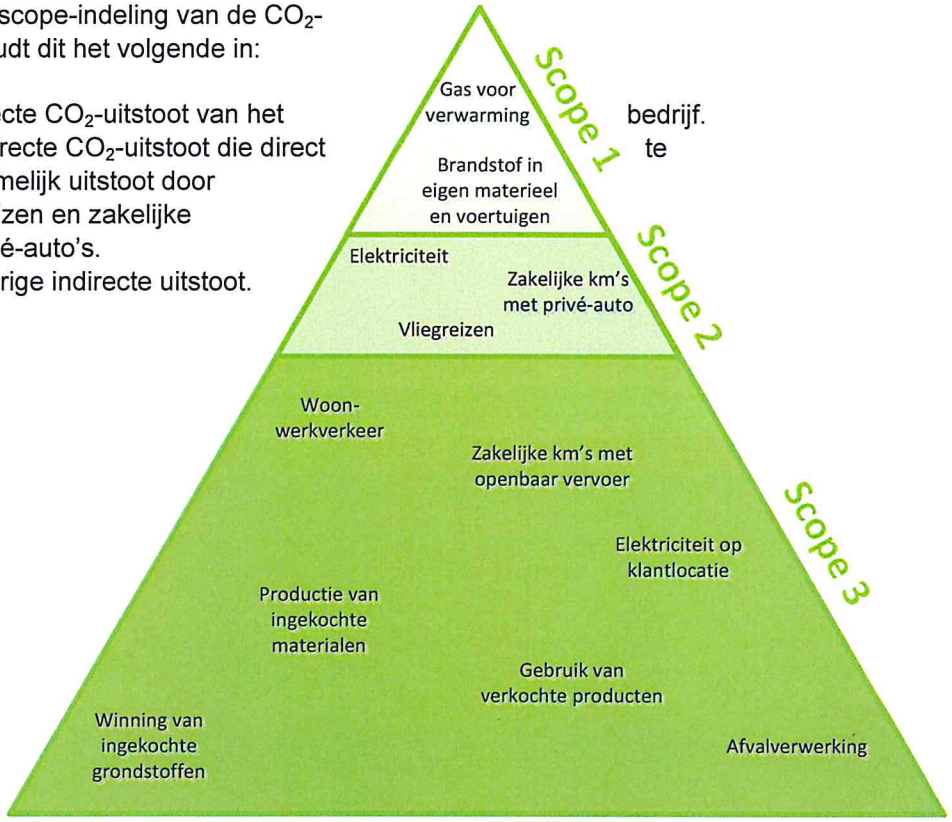

Als onderdeel van het energiemanagementsysteem wordt een Energie beoordelingsverslag actueel gehouden dat de energiegebruikers binnen de organisatie beschrijft en een overzicht geeft van de emissiebronnen. Als er binnen de organisatie door veranderde organisatiegrenzen of de aankoop van nieuwe kapitale goederen sprake is van nieuwe emissiestromen dan worden het Energie beoordelingsverslag en de emissie-inventaris aangepast.

De wijzigingen binnen de emissiestromen in de afgelopen periode zijn:

- Er is veel geïnvesteerd in nieuwe materieel het afgelopen half jaar. Materieel met een significante invloed op de CO_2-uitstoot betreft o.a.:

  - Strooimachines.

De actuele emissiestromen binnen de operationele grenzen zijn:

- Scope 1:
  - Verwarming kantoor en overige bedrijfsgebouwen;
  - Brandstofverbruik wagenpark (bedrijfswagens);
  - Brandstofverbruik materieel.

- Scope 2:
  - Elektriciteit kantoor en overige bedrijfsgebouwen;
  - Zakelijke kilometers in privé auto's.

- Scope 3:
  - Inkoop goederen;
  - Inkoop diensten;
  - Woon- en werkverkeer;
  - Transport (up- en downstream);
  - Afvalverwerking.

Inzicht in de scope 3 portefeuille, reductiedoestellingen, strategieën en evaluaties zijn opgenomen in het plan van aanpak scope 3.

2.3 Projecten met gunningsvoordeel

In deze periode zijn de volgende projecten met gunningsvoordeel actief en vormen onderdeel van deze rapportage:

- Er zijn geen projecten met gunningvoordeel aangenomen.

3. Berekeningsmethodiek

Het opstellen van de Periodieke rapportage is onderdeel van het Energiemanagementsysteem dat in het kader van de CO_2-prestatieladder is ingevoerd. Om deze reden is het meest recente Handboek (3.0) CO_2-prestatieladder zoals uitgegeven door de Stichting Klimaatneutraal Aanbesteden & Ondernemen (SKAO) leidend binnen de berekeningsmethodiek.

3.1 Actuele berekeningsmethodiek & conversiefactoren

Het meest recente Handboek CO_2-prestatieladder zoals uitgegeven door de SKAO vormt de basis voor de berekeningen binnen elke Periodieke Rapportage. De emissiefactoren zoals genoemd op de website www.co2emissiefactoren.nl worden aangehouden. Voor een lijst met gebruikte conversiefactoren binnen deze Periodieke rapportage zie de website www.co2emissiefactoren.nl d.d. september 2015.

3.2 Berekening / allocatie van emissies binnen projecten met gunningvoordeel

Er zijn geen projecten met gunningvoordeel aangenomen.

3.3 Wijzigingen berekeningsmethodiek

Er zijn geen wijzigingen in de berekeningsmethodiek.

3.4 Herberekening basisjaar & historische gegevens

Het basisjaar is opnieuw herberekend vanwege de publicatie van het handboek 3.0 en de website www.co2emissiefactoren.nl Voor alle voorgaande jaren zijn de emissiefactoren aangepast in een nieuw document: emissie inventaris 2013 – 2015 handboek 3.0. Alle CO2 uitstoten zijn in totaal gestegen, dit is te verklaren doordat de vermenigvuldigingsfactor bij veel emissiefactoren vergroot is.

3.5 Uitsluitingen

Gasflessen worden er bij H. Spruijt B.V. in zeer kleine hoeveelheden gebruikt, hierdoor zijn deze gassen uitgesloten in de emissie-inventaris.

Er zijn geen overige uitsluitingen.

3.6 Opname van CO_2

Er heeft in de afgelopen periode geen opname van CO_2 plaatsgevonden binnen de bedrijfsactiviteiten.

3.7 Biomassa

Er is in de afgelopen periode geen gebruik gemaakt van biomassaverbranding.

4. Analyse van de voortgang

4.1 Herberekening basisjaar & historische gegevens

Er heeft geen herberekening van H1 2015 plaatsgevonden.

4.2 Directe & Indirecte emissies H1 2015

In de eerste helft van 2015 bedroeg de CO_2-footprint van de H. Spruijt Beheer B.V. 233 ton CO_2. Als we naar de verdeling kijken, dan is te zien dat ruim 94% van de uitstoot wordt veroorzaakt door het brandstofverbruik van de machines en bedrijfsauto's. In de grafiek hieronder is dit duidelijk te zien. Het nemen van maatregelen op dit gebied levert dan ook de meeste milieuwinst op. De maatregelen zijn hier voor een groot deel op gericht.

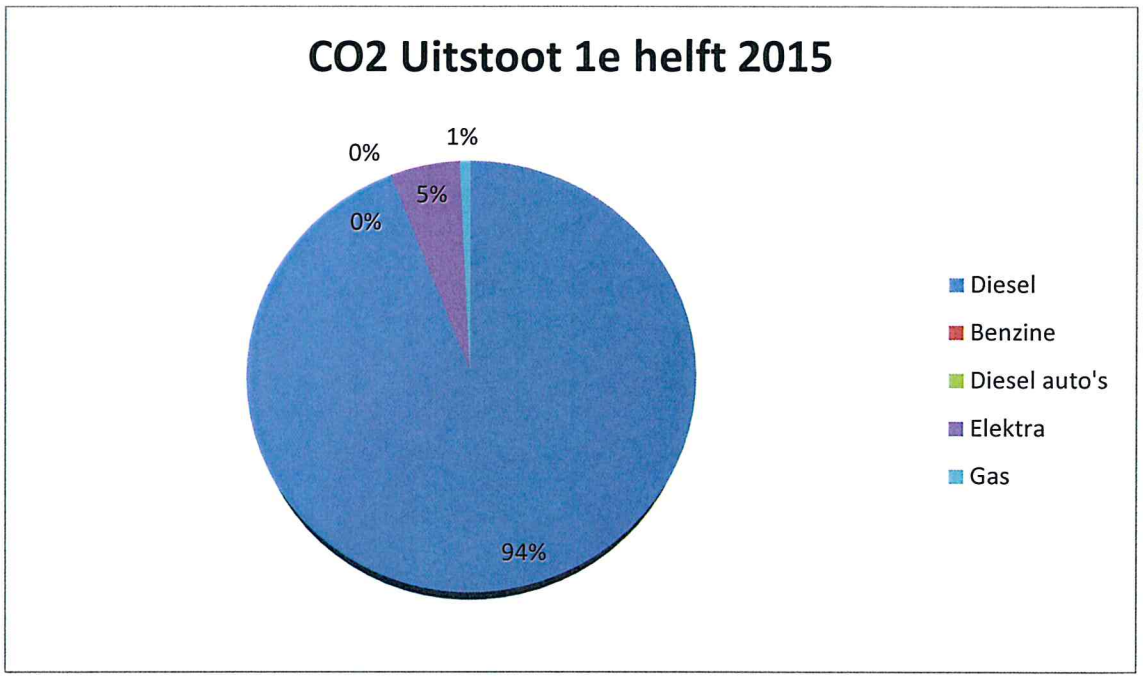

Deze uitstoot wordt vooral veroorzaakt door het materieel en bedrijfsauto's (94% van het totaal). Het gebruik van aardgas en het elektriciteitsgebruik hebben een kleine invloed op de totale footprint (5%).

De meeste CO_2-uitstoot wordt veroorzaakt door de projecten (99%). Gezien het type organisatie dat H. Spruijt Beheer B.V. is, valt te verwachten dat de overhead-activiteiten een bescheiden plek innemen.

4.3 Trends

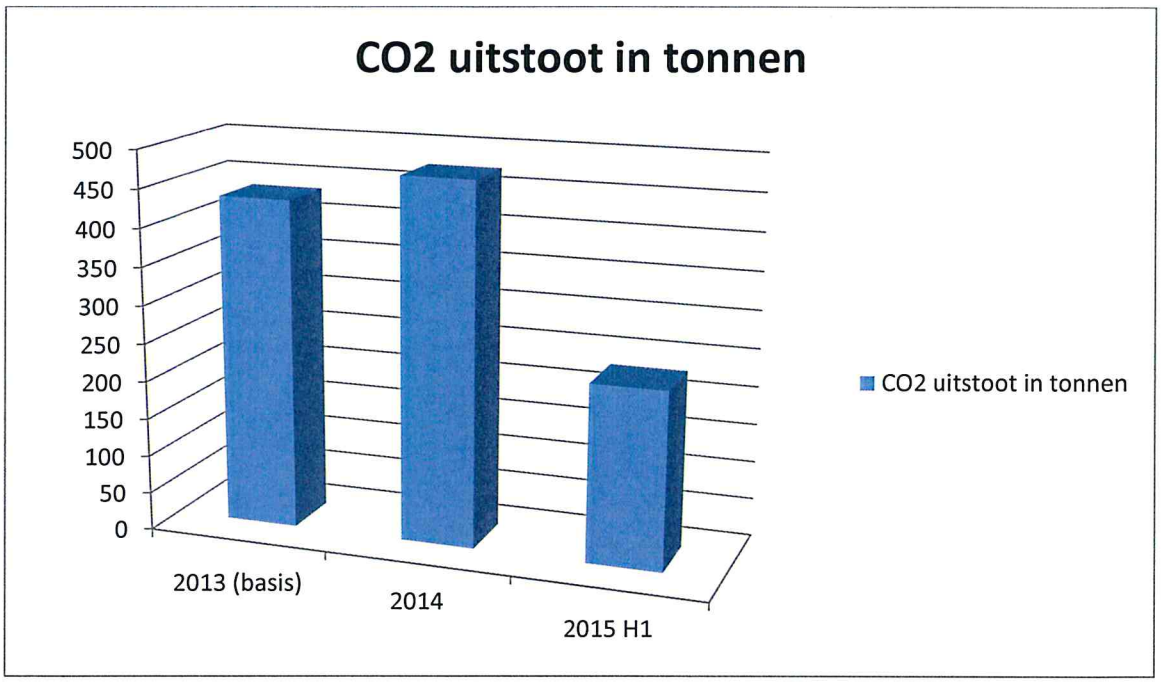

Energiestroom	Eenheid	2013	2014	2015
CO2 uitstoot	Ton	434	474	233
CO2/€	Grammen	167	164	180
CO2/manuren	Grammen	10.916	11.856	15.356

De CO2 uitstoot van het basisjaar (2013) is lager dan de uitstoot in 2015. Dit betekent dat de CO2 uitstoot het afgelopen half jaar is gestegen ten opzichte van het basisjaar en ook 2014. Dit is te verklaren door:

- Minder omzet in de eerste helft 2015, de meeste afrekeningen vinden in de tweede helft plaats;
- Beduidend minder manuren in de eerste helft 2015;
- Andere projecten (andere grondslag, verder weg, andere overeenkomsten met opdrachtgevers)
- In 2014 zijn er overeenkomsten met opdrachtgevers afgesloten voor het leveren van machines exclusief brandstof, maar in 2015 zijn er meer overeenkomsten afgesloten inclusief brandstof.

4.4 Voortgang reductiedoelstellingen

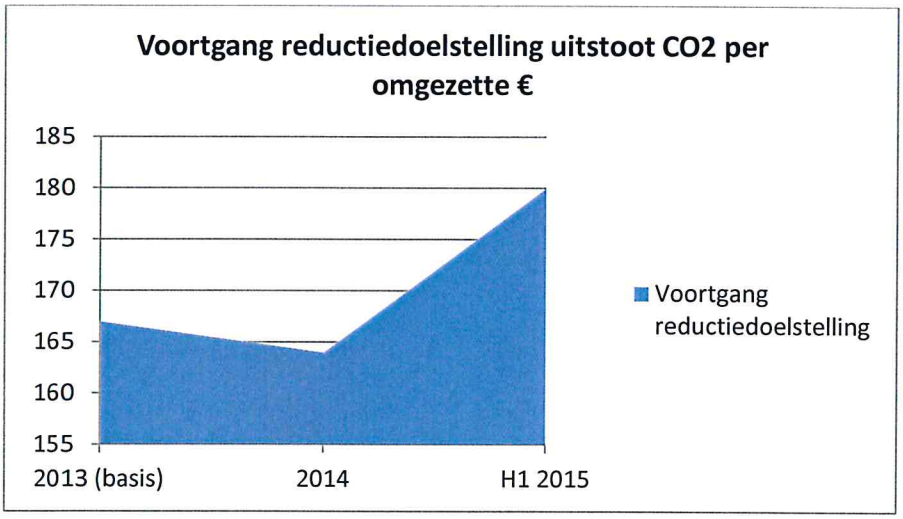

De reductiedoelstelling van de H. Spruijt Beheer B.V. is 3% CO2 reductie in **2017** ten opzichte van **2013**. In 2014 is de CO2 per omgezette euro gedaald met 1,8% ten opzichte van 2013. Dit ligt goed op schema voor het behalen van de doelstelling in 2017.

In de eerste helft van 2015 is de CO2 uitstoot gestegen. Tevens is te zien dat in de 1e helft van 2014 dat de CO2 gerelateerd aan € hoger ligt dan in de 1e helft van het jaar. Dit is te verklaren door meer werkzaamheden in de 1e helft, meer machine intensievere projecten, minderomzet in de 1e helft 2015. Er wordt verwacht dat de tweede helft 2015 minder CO2 uitstoot en meer omzet met zich meebrengt. Tevens zullen in de 2e helft van 2015 de maatregelen worden aangescherpt om de uitstoot te reduceren.

4.5 Onzekerheden

Het gas- en elektraverbruik is geschat door de CO2 coördinator. Er kan een verschil van 5% aanwezig zijn. Vanaf 01-01-2016 worden meterstanden elk half jaar afgelezen.

4.6 Medewerker bijdrage

H. Spruijt Beheer B.V. maakt het op de volgende manier mogelijk voor medewerkers om bij te dragen aan en mee te denken over CO_2-reductie:

- Medewerkers kunnen contact op nemen met de zorg-coördinator voor ideeën met betrekking tot de CO_2-reductie.
- Medewerkers kunnen letten op het brandstof- en elektriciteitsverbruik door hier bewust mee om te gaan en anderen te wijzen op de bewust omgang hiervan.

De medewerkers hebben in deze periode de volgende acties ondernomen: ze zijn bewust omgegaan met het verbruik van brandstof en elektriciteit. Medewerkers hebben deelgenomen aan diverse toolboxmeetings ten aanzien van milieu en CO_2-reductie.